Strekmetaal Plafonds

Hunter Douglas Strekmetaal is een bijzonder veelzijdig design-materiaal dat extra visuele effecten toevoegt aan plafonds. Het is zeer eenvoudig om plafonds naar eigen smaak te ontwerpen door verschillende maastypen, indelingen, verlichtingsopties en kleuren te gebruiken.

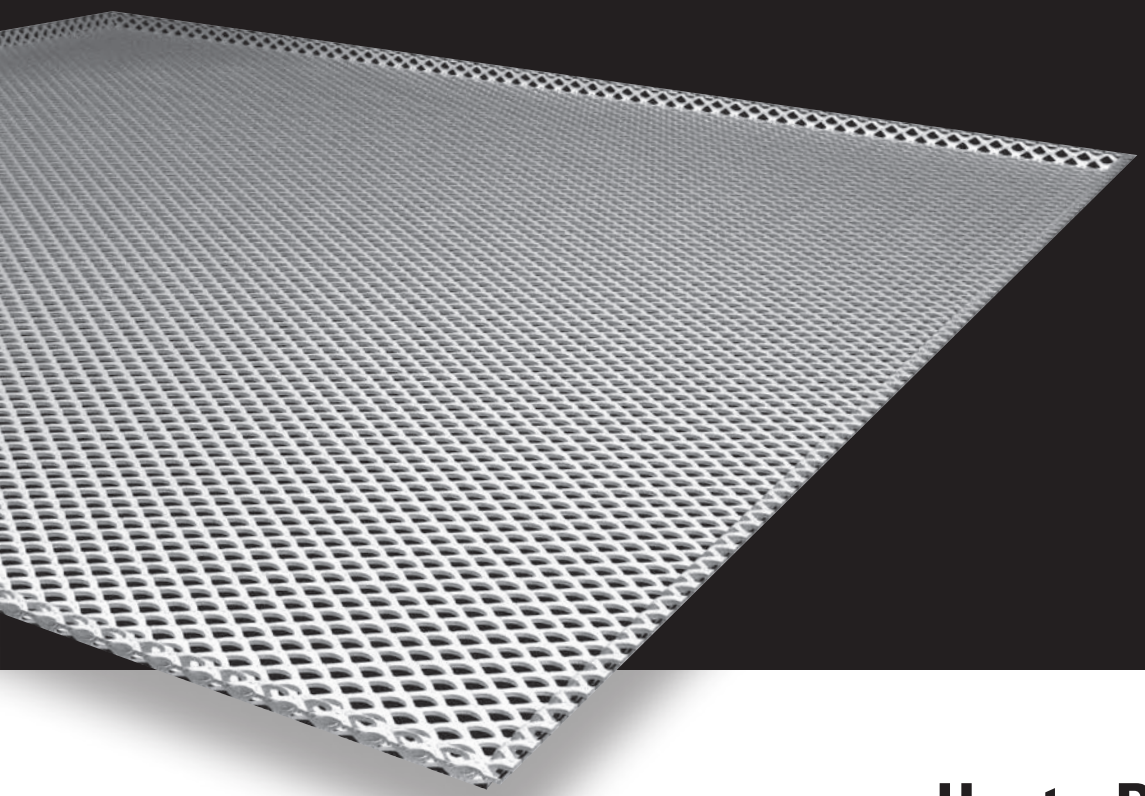

HunterDouglas
Architectural

Strekmetaal

Opvallende visuele effecten

ESTHETISCH ONTWERP

Strekmetaal van Hunter Douglas is een veelzijdig architecturaal designmateriaal dat opvallende visuele effecten mogelijk maakt. Het creëren van een uniek plafondontwerp is eenvoudig dankzij de keuze uit diverse maastypen, maasrichtingen, verlichtingsopties en kleuren.

Variatie in het plafondontwerp is eenvoudig als rekening wordt gehouden met de volgende punten:

- De openheid van het plafond hangt af van de gekozen maasgrootte en het gekozen maaspatroon.
- Een verandering van de maasrichting leidt tot een andere lichtinval en daardoor een ander visueel effect.
- Met verlichtingsarmaturen boven het Strekmetaalplafond kunnen lichtpatronen en schaduweffecten worden gecreëerd.

KLEUREN EN AFWERKINGEN

Er is een breed spectrum aan RAL-kleuren verkrijgbaar. Naast deze kleuren omvat het programma diverse speciale metallic kleuren en chroom. Het volledige programma panelen, rasters, bandrasterprofielen en randprofielen kan in één kleur worden afgewerkt voor een uniform uiterlijk van het plafond.

KWALITEIT

Door onze focus op kwaliteit (TAIM standard) bent u verzekerd van productieprocessen, materiaal, productie en eindproducten van het hoogste niveau. De superieure duurzaamheid van de producten van Hunter Douglas vertaalt zich in lagere kosten gedurende de levenscyclus van het product.

Wat uw stijl ook is, met onze plafonds vindt u altijd de uitstraling die u wenst. Wat de behoeften van uw project ook zijn, met onze Strekmetaalplafonds kunt u uw creatieve ontwerpen echt realiseren.

INHOUD

	Pagina
Maastypen	2 - 3
Inleg / Opleg	4
Inleg Bandraster	5
Opleg Gangplafond	6
Opleg Bandraster	7
C-raster	8
Haaksysteem A (Type 1)	9
Haaksysteem A (Type 2)	10
Sporthal	11
Veiligheidshaakprofiel voor binnen / Sporthal	12
Veiligheidshaakprofiel voor buiten	13
Akoestiek	14
Materiaal	15

BEPROEFDE BRANDVEILIGHEID

Alle Strekmetaalplafondsystemen hebben een hoge brandgedragclassificatie overeenkomstig EN 13501-1, vastgesteld op basis van officiële brandproeven door CSI, Bollate (Milaan), een onafhankelijk Italiaans brandonderzoeksinstituut.

Meer informatie vindt u op
www.hunterdouglasarchitectural.eu

Designed to work for you

alu FE TAIM HunterDouglas

Maastypen, tegels en panelen

Strekmetaal bestaat uit een metaalplaat met ruitvormige of vierkante gaten. Het strekmetaal wordt vervaardigd met een werktuig dat de platen tegelijkertijd insnijdt en uitrekt. Hierdoor worden de mazen gecreëerd zonder enige verspilling van materiaal.

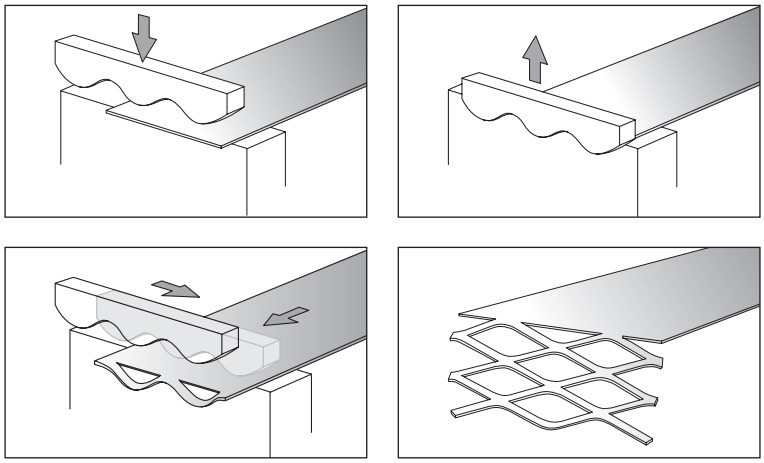

MAASTYPEN

Standaard

De standaard maastypen zijn een vierkante maasvorm (LS) of een ruitvormige maasvorm (LD) met een variatie in de openheid van de mazen. Het assortiment loopt uiteen van de kleinste LS6/LD6 tot en met LS16. Alle maastypen zijn leverbaar in staal; daarnaast zijn de typen LS8 en LS12 ook leverbaar in aluminium.

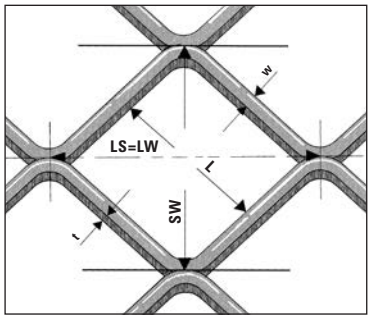

Legenda

LS = LW
LW = lange diagonaal van maas
SW = korte diagonaal van maas
w = breedte streng
t = dikte streng
L = binnenmaat

Speciaal

Diverse andere maastypen zijn op aanvraag leverbaar, afhankelijk van de technische eisen en de beschikbaarheid. Zeshoekige mazen, ronde mazen en siermazen zijn enkele voorbeelden van de mogelijkheden.

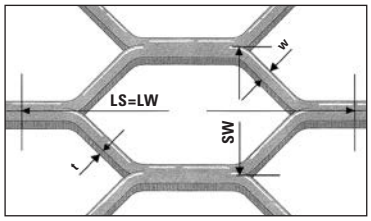

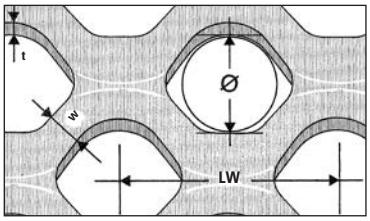

STANDAARD MAASTYPEN

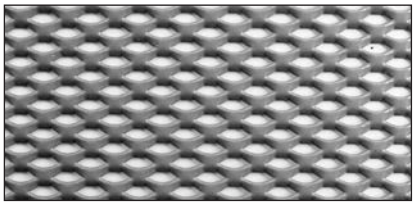

LD6 (Fe) open oppervlak 40%, dikte 1,7 mm
afmetingen: 6 x 3,5 - 1,1 x 0,8 - 1,6 kg/m²

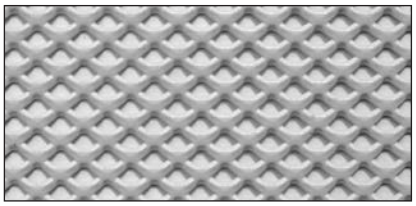

LS6 (Fe) open oppervlak 36%, dikte 1,7 mm
afmetingen: 6 x 4,5 - 1,2 x 1,0 - 1,3 kg/m²

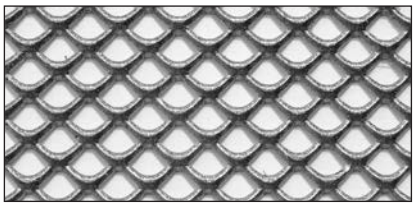

LS8 (Fe+Al) open oppervlak 54%, dikte 1,9 mm
afmetingen: 8 x 6,0 - 1,2 x 1,0 - 1,7 kg/m²

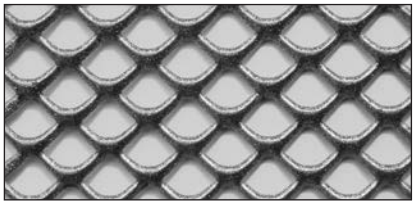

LS10 (Fe) open oppervlak 57%, dikte 2,0 mm
afmetingen: 10 x 7,0 - 1,5 x 1,0 - 1,3 kg/m²

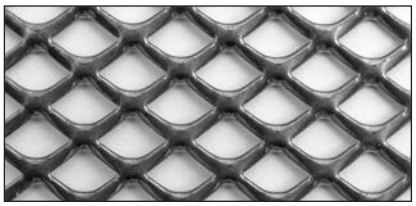

LS12 (Fe+Al) open oppervlak 66%, dikte 2,0 mm afmetingen: 12 x 9,5 - 1,6 x 1,0 - 1,7 kg/m²

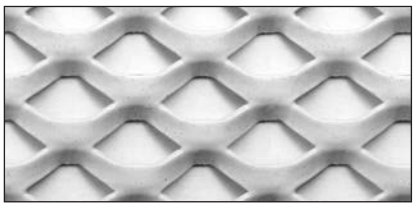

LS16 (Fe) open oppervlak 46%, dikte 2,0 mm
afmetingen: 16 x 11,0 - 3,0 x 2,0 - 2,0 kg/m²

Macromaaspanelen

NEW YORK: afmetingen: 85 x 35 - 11 x 2 (schaal 1:2)

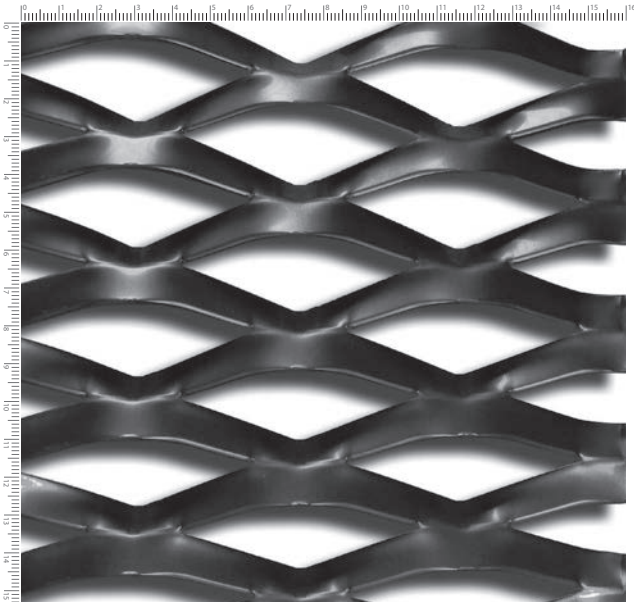

Kenmerken	Aluminium	Staal
LW mm	85	85
SW mm	35	35
W mm	11	11
t mm	2	2
Gewicht kg/m²	2,6/3,4	7,8/10,2
% open	48%	48%
Kleur	RAL	Gegalvaniseerd
	Geanodiseerd	RAL

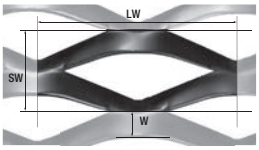

Dimensions des mailles
LW = Diagonale longue
SW = Diagonale courte
W = breedte
t = dikte

DUBAI: afmetingen: 62 x 23 - 8 x 1,5 (schaal 1:2)

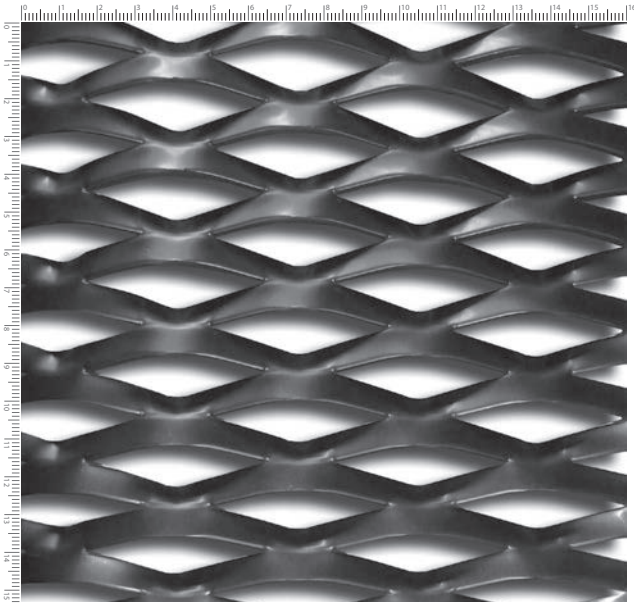

Kenmerken	Aluminium	Staal
LW mm	62	62
SW mm	23	23
W mm	8	8
t mm	1,5	1,5
Gewicht kg/m²	2,7/3,6	8,2/11,2
% open	36%	36%
Kleur	RAL	Gegalvaniseerd
	Geanodiseerd	RAL

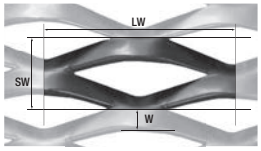

Dimensions des mailles
LW = Diagonale longue
SW = Diagonale courte
W = breedte
t = dikte

MOSCOW: afmetingen: 28 x 10 - 2 x 1,5 (schaal 1:2)

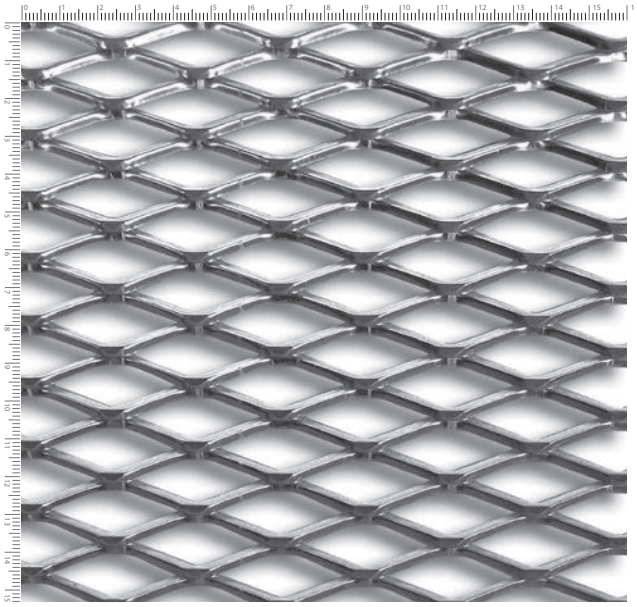

Kenmerken	Aluminium	Staal
LW mm	28	28
SW mm	10	10
W mm	2	2
t mm	1,5	1,5
Gewicht kg/m²	1,7/2,4	4,2/6,4
% open	55%	55%
Kleur	RAL	Gegalvaniseerd
	Geanodiseerd	RAL

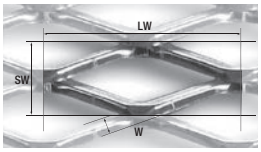

Dimensions des mailles
LW = Diagonale longue
SW = Diagonale courte
W = breedte
t = dikte

ROTTERDAM: afmetingen: 20 x 10 - 2,5 x 1,0 (schaal 1:2)

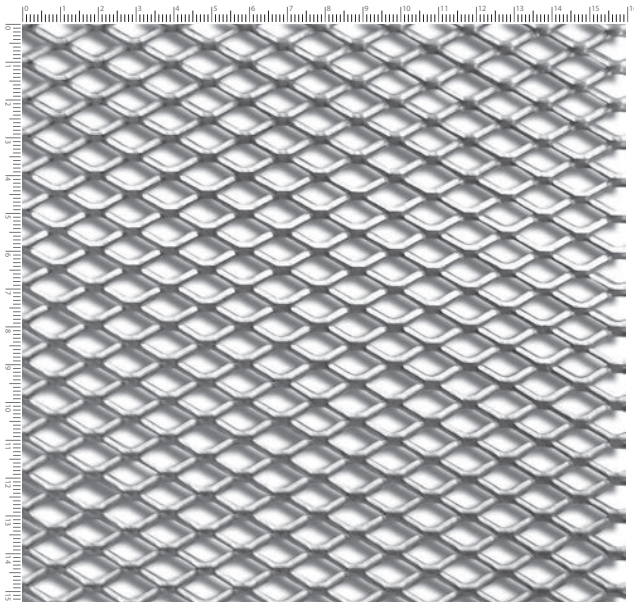

Kenmerken	Aluminium	Staal
LW mm	20	20
SW mm	10	10
W mm	2,5	2,5
t mm	1,0	1,0
Gewicht kg/m²	2,4	5,4
% open	50%	50%
Kleur	RAL	Gegalvaniseerd
	Geanodiseerd	RAL

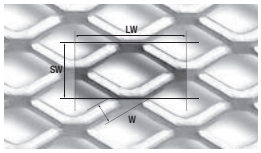

Dimensions des mailles
LW = Diagonale longue
SW = Diagonale courte
W = breedte
t = dikte

Inleg / Opleg

TEGELS

Inleg-/Oplegtegels zijn ontworpen voor installatie op conventionele T-rastersystemen (breedte T-profielen 15 en 24 mm). Strekmetaaltegels op T-profielen verfraaien het modulaire ontwerppatroon.
Door bredere rasters of diepere verzinking te gebruiken, wordt een opvallender patroon gecreëerd.
Deze tegels zijn ideaal als er regelmatig onderhouds- of reparatiewerkzaamheden moeten worden uitgevoerd aan de installaties in het plenum. Door de tegel omhoog te duwen in het plenum en opzij te schuiven, kan het plafond eenvoudig en zonder gereedschap worden geopend. Voordat voor dit systeem wordt gekozen, moet worden vastgesteld of er genoeg ruimte is om de tegels op te lichten. Nog een voordeel is dat accessoires zoals lichtarmaturen en airconditioningroosters eenvoudig in het systeem kunnen worden geïntegreerd.

AFMETINGEN

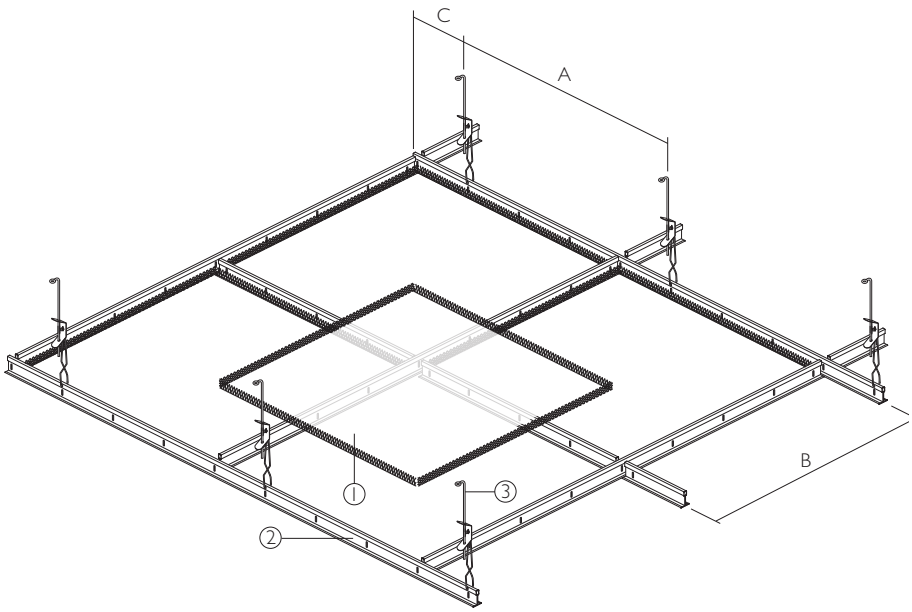

1 = Inleg-/Oplegtegel
2 = T-raster (geen HD)
3 = Afhangers (geen HD)

A = 1200 mm (max.)
B = Module
C = 250 mm (max.)

	Inleg				Opleg	
Inleg/ Opleg	**15/8**	**24/8**	**24/0**	**15/8**	**15**	**24**
Typen	-	-	-	15 mm kanaalraster*	-	-
Raster	15 mm	24 mm	24 mm	15 mm	15 mm	24 mm
Doorzak	8 mm	8 mm	0 mm	-	0 mm	0 mm
Module in mm:	600 x 600	600 x 600	600 x 600	600 x 600	600 x 600	600 x 600

***(T-profiel met geïntegreerde bevestigingsoptie)**

OVERZICHT BESCHIKBARE UITVOERINGEN/MAXIMALE AFMETINGEN

		T15-profiel			T24-profiel		
Maastype	**% open**	**Opleg**	**Voeg 8 mm**	**Kanaalraster**	**Opleg**	**Voeg 0 mm**	**Voeg 8 mm**
LD6	40	✓	✓	✓	✓	✓	✓
LS8	54	✓	✓	✓	✓	-	✓
LS10	57	✓	✓	✓	✓	-	✓
LS12	66	✓	-	-	✓	-	-
LS16	46	✓	-	-	✓	-	-

BENODIGD MATERIAAL PER M²

		Al/Fe
Onderdelen	**Eenheid**	**600 x 600 mm**
Strekmetaal Inleg/Opleg	stuks	2,78
Rasterprofiel (geen HD)	lm	3,33
Afhanging (geen HD)	stuks	0,69

Inleg Bandraster

TEGELS

Inlegtegels kunnen ook worden geïnstalleerd op een Bandrastersysteem (50-100 mm). Strekmetaaltegels zijn ideaal voor oplossingen waarbij een hoog niveau van akoestische absorptie vereist is of wanneer visuele en fysieke transparantie van het plafond gewenst is. Deze systemen vormen ook de perfecte oplossing als regelmatige toegang tot het plenum nodig is. Omdat elke tegel flenzen heeft die simpelweg op de bandrasterprofielen rusten, wordt toegang tot het plenum verkregen door de tegel omhoog te duwen in de ruimte boven het plafond.

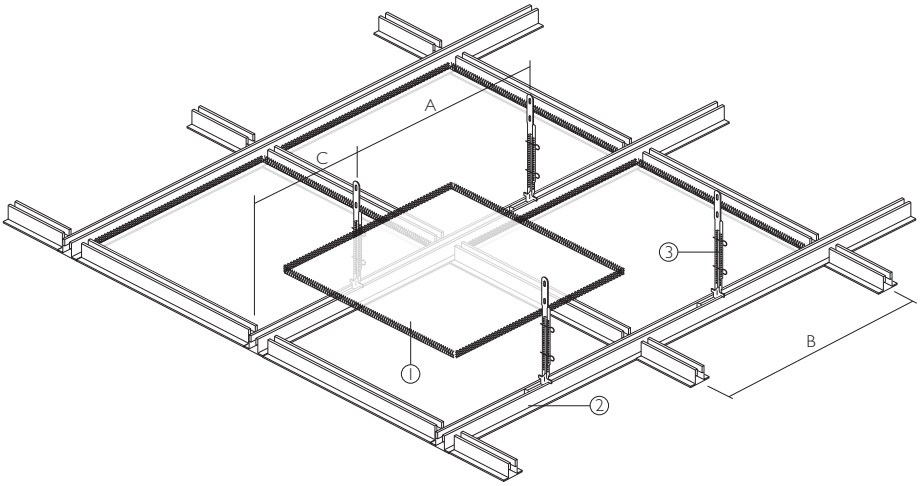

1 = Inlegtegel
2 = Bandraster (geen HD)
3 = Afhangers (geen HD)

A = 1200 mm (max.)
B = Module
C = 250 mm (max.)

AFMETINGEN

Inleg	50 mm	100 mm
Typen	Bandraster	(Alleen staal/alleen met ingelaste profielen)
Raster	50 mm	100 mm
Doorzak	0 mm	-
Module in mm:	625 x 625	1000 x 1000

OVERZICHT BESCHIKBARE UITVOERINGEN/MAXIMALE AFMETINGEN

		50 mm-bandraster		100 mm-bandraster
Maastype	% open	Opleg	voeg 0 mm	Opleg
LD6	40	✓	✓	✓
LS8	54	✓	-	✓
LS10	57	✓	-	✓
LS12	66	vlakke platen	-	vlakke platen
LS16	46	vlakke platen	-	vlakke platen

BENODIGD MATERIAAL PER M²

		Al/Fe	Alleen Fe
Onderdelen	Eenheid	625 x 625 mm	1000 x 1000 mm
Strekmetaal Inleg	stuks	2,56	1,00
Rasterprofiel (geen HD)	lm	3,20	2,00
Dwarsverbinder (geen HD)	stuks	5,12	2,00
Afhanging (geen HD)	stuks	1,33	0,83

Opleg Gangplafond

PANELEN

Strekmetaalpanelen zijn ontworpen voor installatie op conventionele kantlijsten. De panelen kunnen worden opgelicht en eenvoudig worden verwijderd zonder gereedschap. De panelen zijn recyclebaar, licht en sterk.

AFHANGING

De panelen worden aan de uiteinden ondersteund door kantlijsten (2 & 3). De uiteinden van de panelen zijn voorzien van rechte kopse kanten. Afhankelijk van de lengte van de panelen zijn de zijkanten verstevigd met gepuntlaste stalen hoekprofielen.

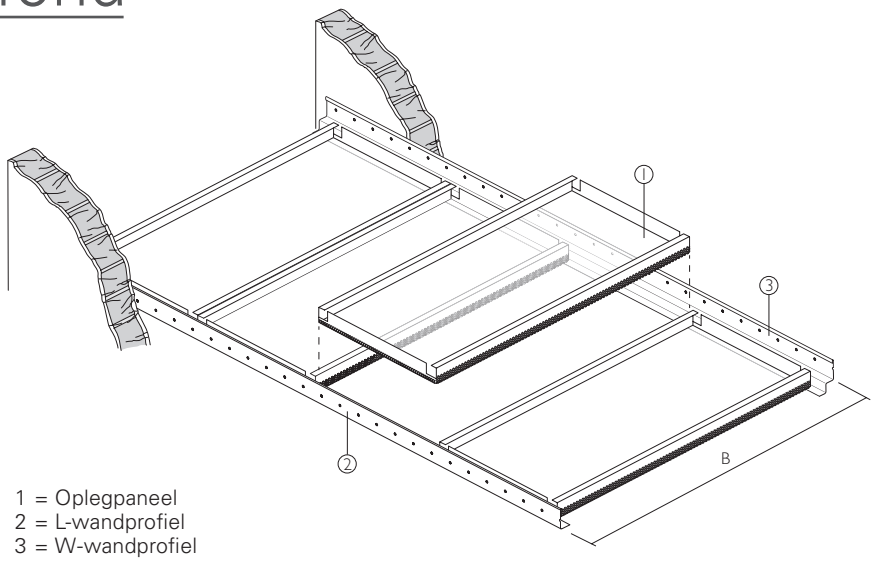

1 = Oplegpaneel
2 = L-wandprofiel
3 = W-wandprofiel

B = 1500/2800 mm (max.)

CONSTRUCTIEDETAILS

Stalen L- of W-vormige kantprofielen kunnen als omtrek worden gebruikt.

BASISMATERIAAL

Strekmetaalpanelen zijn leverbaar in staal. Het Strekmetaalpaneel (Versie-I) kan worden verstevigd met een gelast steunprofiel aan de binnenkant (Versie-II).

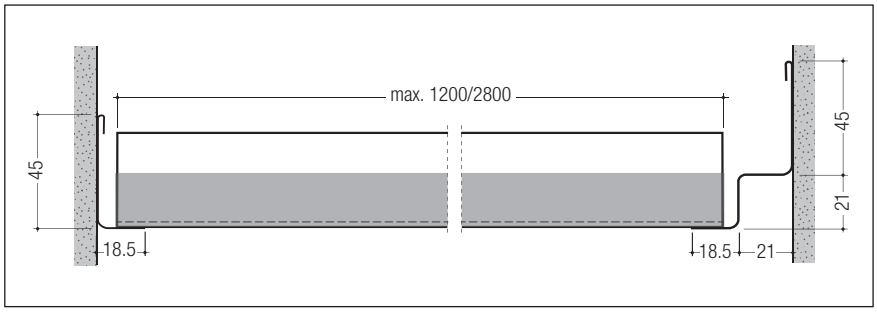

Versie-I: Strekmetaal

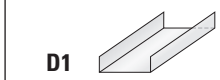

Versie-II: Strekmetaal met gelast steunprofiel

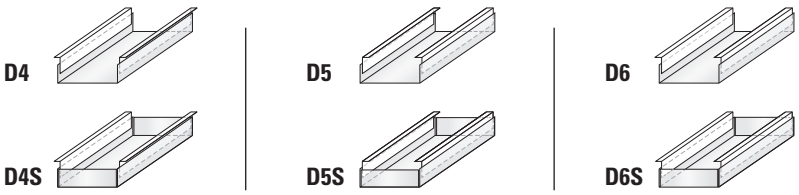

OVERZICHT BESCHIKBARE UITVOERINGEN / MAXIMALE AFMETINGEN

Maastype	% open	Versie- I, zonder versteviging: D1	Versie-II, met versteviging: D4-D6/D4S-D6S
LS6	40	500 x 1200 mm	600 x 2800 mm
LD6	40	500 x 1200 mm	600 x 2800 mm
LS8	54	500 x 1200 mm	600 x 2800 mm
LS10	57	500 x 1200 mm	600 x 2800 mm
LS12	66	500 x 1200 mm	600 x 2800 mm
LS16	46	500 x 1200 mm	600 x 2800 mm

Opmerking: vanwege verschillen in de deflectie mogen panelen van Versie-I en Versie-II nooit door elkaar worden gebruikt in dezelfde ruimte.

BENODIGD MATERIAAL PER M²

		Fe	
Onderdelen	**Eenheid**	**Versie-I, max. 500 x 1200 mm**	**Versie-II, max. 600 x 2800 mm**
Strekmetaal Opleg	stuks	1,67	0,59
Kantafwerkingsprofiel L/W	lm	1,67	0,71

Opleg Bandraster

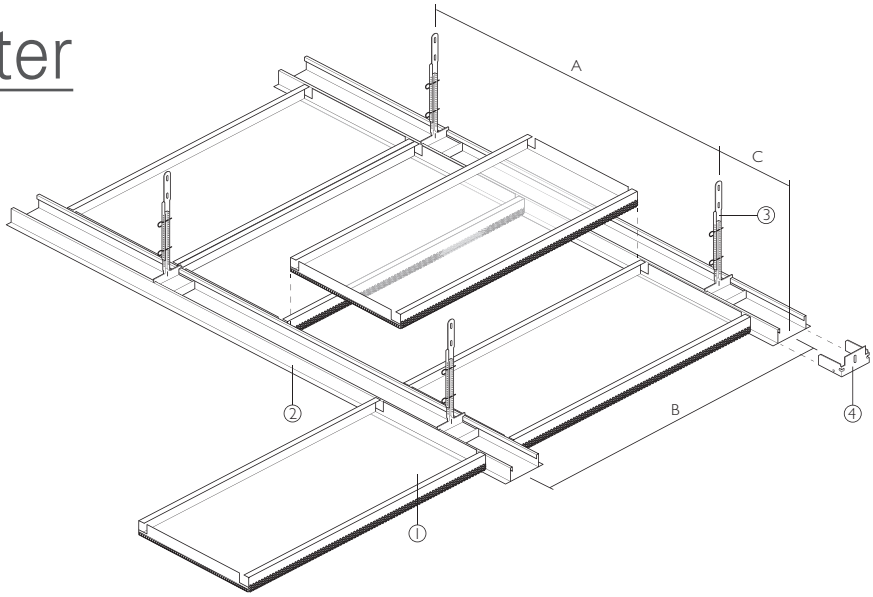

PANELEN

Strekmetaalpanelen ontworpen voor installatie op conventionele bandrasterprofielen. De panelen kunnen worden opgelicht en eenvoudig worden verwijderd zonder gereedschap. De staalpanelen zijn recyclebaar, licht en sterk.
Bandrastersystemen zijn bij uitstek geschikt voor kantooromgevingen waar mogelijk regelmatig scheidings-wanden verplaatst moeten worden. De band-raster-profielen zijn ook perfect geschikt als drager voor geluids-dempende constructies boven het plafond.

1 = Oplegpaneel
2 = Bandrasterprofiel (geen HD)
3 = Afhanging (geen HD)
4 = Wandsteun (geen HD)

A = 1200 mm (max.)
B = Module
C = 250 mm (max.)

CONSTRUCTIEDETAILS

BASISMATERIAAL

Strekmetaalpanelen zijn leverbaar in staal. Het Strekmetaalpaneel (Versie-I) kan worden verstevigd met een gelast steunprofiel aan de binnenkant (Versie-II).

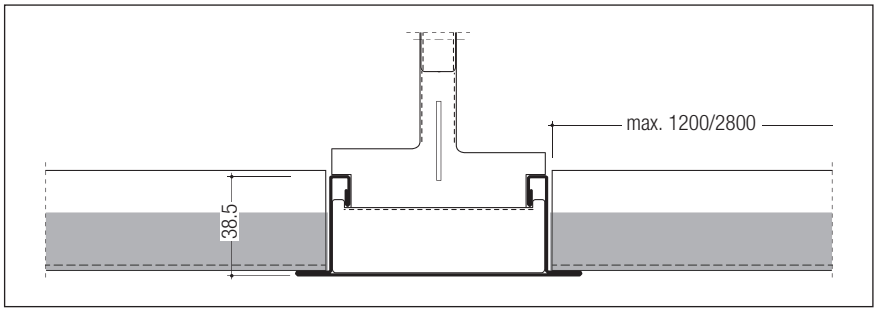

Versie-I: Strekmetaal

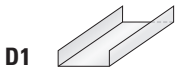

Versie-II: Strekmetaal met gelast steunprofiel

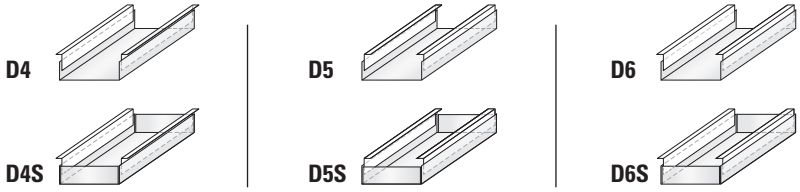

OVERZICHT BESCHIKBARE UITVOERINGEN/MAXIMALE AFMETINGEN

Maastype	% open	Versie-I, zonder versteviging: D1	Versie-II, met versteviging: D4-D6/D4S-D6S
LS6	40	500 x 1200 mm	600 x 2800 mm
LD6	40	500 x 1200 mm	600 x 2800 mm
LS8	54	500 x 1200 mm	600 x 2800 mm
LS10	57	500 x 1200 mm	600 x 2800 mm
LS12	66	500 x 1200 mm	600 x 2800 mm
LS16	46	500 x 1200 mm	600 x 2800 mm

Opmerking: vanwege verschillen in de deflectie mogen panelen van Versie-I en Versie-II nooit door elkaar worden gebruikt in dezelfde ruimte.

BENODIGD MATERIAAL PER M²

		Fe	
Onderdelen	**Eenheid**	**Versie-I, max. 500 x 1200 mm**	**Versie-II, max. 600 x 2800 mm**
Strekmetaal Opleg	stuks	1,67	0,59
Bandrasterprofiel (geen HD)	lm	0,83	0,36
Bandrasterkoppelstuk (geen HD)	stuks	0,23	0,10
Afhanging (geen HD)	stuks	0,69	0,30

C-raster

PANELEN

Strekmetaalpanelen ontworpen voor installatie op conventionele C-rasterprofielen. De panelen kunnen worden opgelicht en eenvoudig worden verwijderd zonder gereedschap. De staalpanelen zijn recyclebaar, licht en sterk.
De toepassingen zijn vergelijkbaar met die van Bandrastersystemen. Het verschil is gelegen in de gelijkliggende verbinding van de panelen met de C-rasterprofielen. Met behulp van 'dwarsliggers' kunnen de C-rasterprofielen ook eenvoudig in een geruit patroon worden geïnstalleerd.

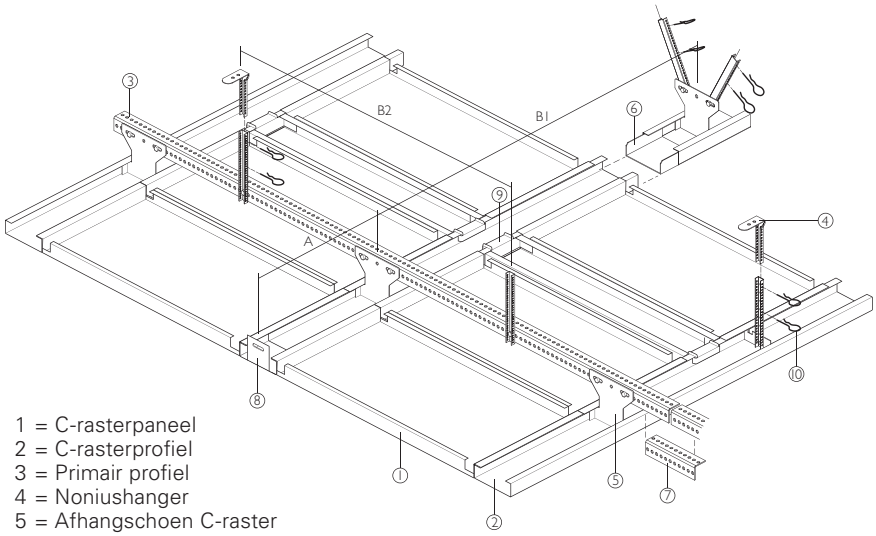

1 = C-rasterpaneel
2 = C-rasterprofiel
3 = Primair profiel
4 = Noniushanger
5 = Afhangschoen C-raster
6 = Koppelstuk C-rasterprofiel
7 = Koppelstuk primair profiel
8 = Wandsteun
9 = Kruisverbinding
10 = Fixeerclips

A = 300 mm (max.)
B1 = 1200 mm (max.)
B2 = 1200 mm (max.)

CONSTRUCTIEDETAILS

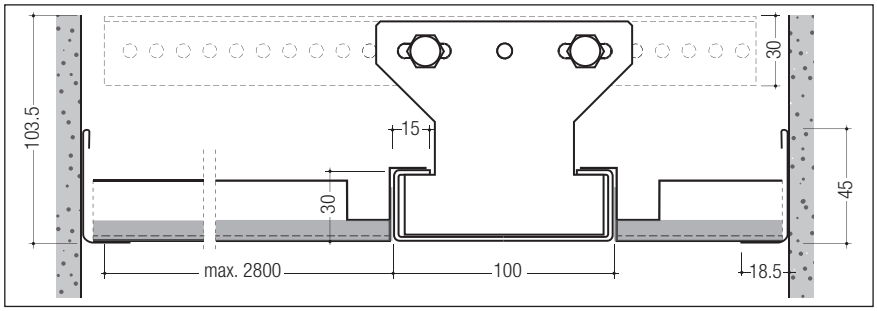

BASISMATERIAAL

Strekmetaalpanelen zijn leverbaar in staal. De Strekmetaalpanelen zijn versterkt met een gelast steunprofiel aan de binnenkant (Versie-II).

Versie-II: Strekmetaal met gelast steunprofiel

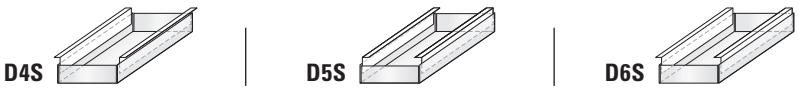

OVERZICHT BESCHIKBARE UITVOERINGEN/MAXIMALE AFMETINGEN

Maastype	% open	Versie-II, met versteviging: D4S-D6S
LS6	40	600 x 2800 mm
LD6	40	600 x 2800 mm
LS8	54	600 x 2800 mm
LS10	57	600 x 2800 mm
LS12	66	600 x 2800 mm
LS16	46	600 x 2800 mm

Opmerking: vanwege verschillen in de deflectie mogen panelen van Versie-I en Versie-II nooit door elkaar worden gebruikt in dezelfde ruimte.

BENODIGD MATERIAAL PER M²

		Fe
Onderdelen	**Eenheid**	**Versie-II, max. 600 x 2800 mm**
Strekmetaal C-raster	stuks	0,59
C-rasterprofiel	lm	0,36
Koppelstuk C-rasterprofiel	stuks	0,07
Primair hoekprofiel	lm	0,83
Koppelstuk primair hoekprofiel	stuks	0,17
Afhanging	stuks	0,69
Afhangschoen	stuks	0,30

Haaksysteem A (Type 1)

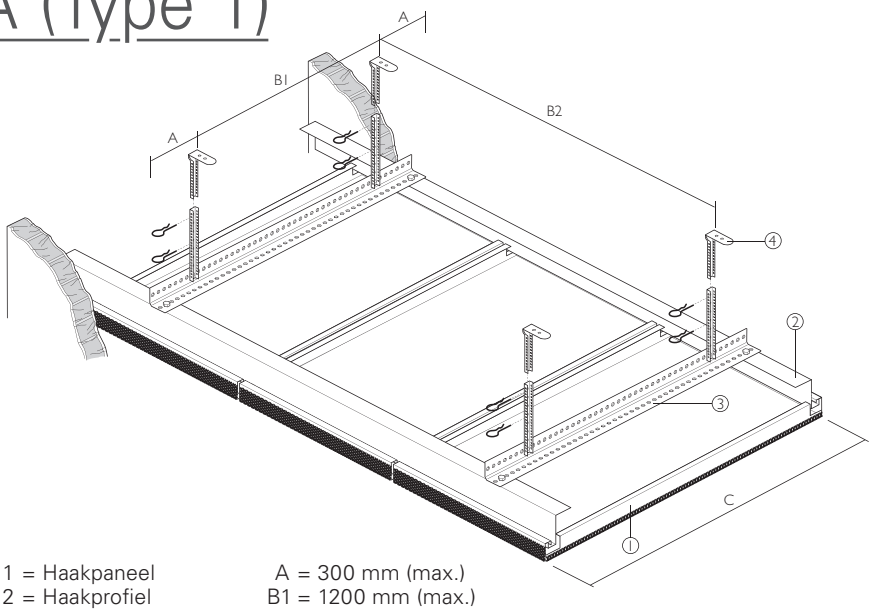

1 = Haakpaneel
2 = Haakprofiel
3 = Primair profiel
4 = Afhanging

A = 300 mm (max.)
B1 = 1200 mm (max.)
B2 = 1200 mm (max.)
C = 2800 mm (max.)

PAN ELEN

Strekmetaalpanelen ontworpen voor installatie op haakprofielen. Dit systeem is ontworpen voor corridortoepassingen zonder zichtbare kantlijsten, waardoor een zwevend effect wordt gecreëerd. Alle panelen zijn eenvoudig en afzonderlijk demonteerbaar door ze van de haakprofielen te lichten. De panelen van Type 1 hebben fijnere mazen en zijn over de randen gebogen. De randen zijn aan de lange en korte kant verstevigd met gepuntlaste hoekprofielen. Strekmetaalpanelen zijn ideaal voor oplossingen waarbij een hoog niveau van akoestische absorptie vereist is of wanneer visuele en fysieke transparantie van het plafond gewenst is. Deze systemen vormen ook de perfecte oplossing als regelmatige toegang tot het plenum nodig is.

CONSTRUCTIEDETAILS

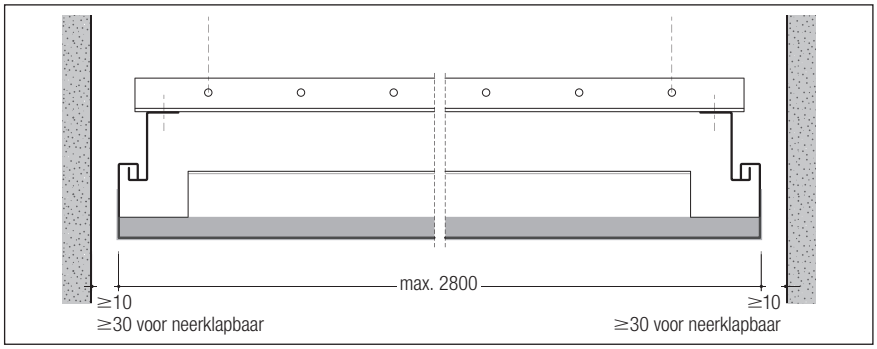

BASISMATERIAAL

Strekmetaalpanelen zijn leverbaar in staal. De Strekmetaalpanelen zijn versterkt met een gelast steunprofiel aan de binnenkant (Versie-II).

Versie-II: Strekmetaal met gelast steunprofiel

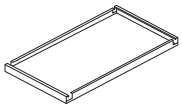

OVERZICHT BESCHIKBARE UITVOERINGEN/MAXIMALE AFMETINGEN

Maastype	% open	Versie-II, met versteviging
LS6	40	600 x 2800 mm
LD6	40	600 x 2800 mm
LS8	54	600 x 2800 mm
LS10	57	600 x 2800 mm
LS12	66	600 x 2800 mm
LS16	46	600 x 2800 mm

BENODIGD MATERIAAL PER M²

		Fe
Onderdelen	**Eenheid**	**Versie-II, max. 600 x 2800 mm**
Strekmetaal Haaksysteem	stuks	0,59
Haakprofiel	lm	0,36
Koppelstuk haakprofiel	stuks	0,07
Primair hoekprofiel	lm	0,83
Koppelstuk primair hoekprofiel	stuks	0,17
Afhanging	stuks	0,69

Haaksysteem A (Type 2)

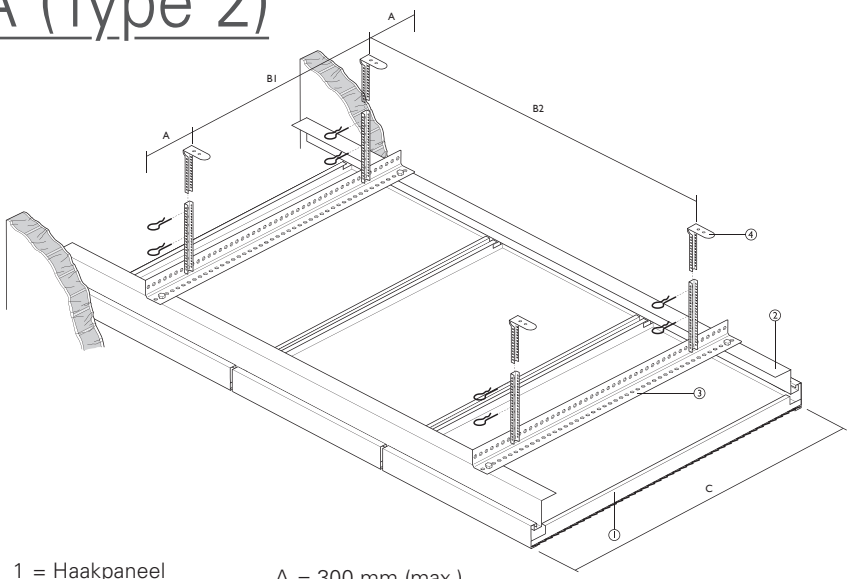

1 = Haakpaneel
2 = Haakprofiel
3 = Primair profiel
4 = Afhanging

A = 300 mm (max.)
B1 = 1200 mm (max.)
B2 = 1200 mm (max.)
C = 2800 mm (max.)

PANELEN

Strekmetaalpanelen ontworpen voor installatie op conventionele haakprofielen. De toepassingen en installatie zijn vergelijkbaar met die van panelen van Type 1. Het verschil is gelegen in het maastype, dat veel groter is en niet over de randen kan worden gebogen. De maasplaten aan de voorkant van de panelen zijn aan de korte en lange kant aan de stalen verstevigingsprofielen gelast. Strekmetaalpanelen zijn ideaal voor oplossingen waarbij een hoog niveau van akoestische absorptie vereist is of wanneer visuele en fysieke transparantie van het plafond gewenst is. Deze systemen vormen ook de perfecte oplossing als regelmatige toegang tot het plenum nodig is.

CONSTRUCTIEDETAILS

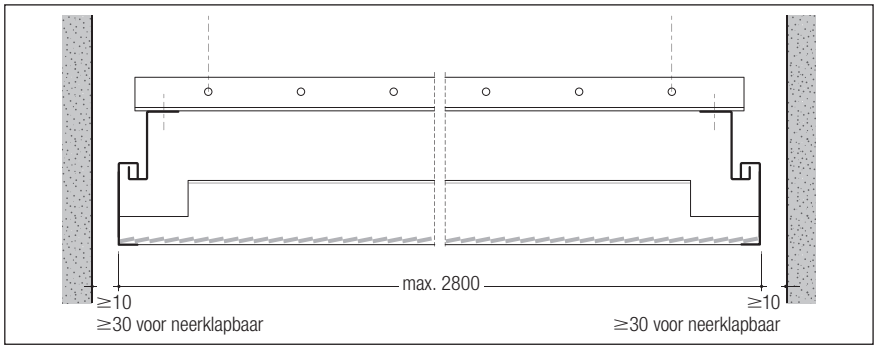

BASISMATERIAAL

Strekmetaalpanelen zijn leverbaar in staal. De Strekmetaalpanelen zijn verstevigd met een gelast steunprofiel aan de binnenkant (Versie-II).

Versie-II: Strekmetaal met gelast steunprofiel

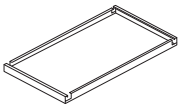

OVERZICHT BESCHIKBARE UITVOERINGEN/MAXIMALE AFMETINGEN

Maastype	% open	Versie-II, met versteviging
New York	48	680 x 2800 mm
Dubai	36	750 x 2800 mm
Moscow	55	728 x 2800 mm
Rotterdam	50	740 x 2800 mm

BENODIGD MATERIAAL PER M²

		Fe
Onderdelen	**Eenheid**	**Versie-II, max. 750 x 2800 mm**
Strekmetaal Haaksysteem	stuks	0,48
Haakprofiel	lm	0,36
Koppelstuk haakprofiel	stuks	0,07
Primair hoekprofiel	lm	0,83
Koppelstuk primair hoekprofiel	stuks	0,17
Afhanging	stuks	0,69

Sporthal

PANELEN

Strekmetaalpanelen ontworpen als Oplegpanelen die worden gedragen door een omegaprofiel. Bij het Sporthalsysteem zijn visuele en technische kwaliteit gecombineerd tot een specifiek ontwerp. Het systeem is schokbestendig voor alle soorten ballen die gewoonlijk voor binnensporten worden gebruikt. Het Strekmetaal Sporthalsysteem is uitvoerig getest op schokbestendigheid en voldoet aan de eisen van DIN 18032 en aan schokbestendigheidsklasse 1A overeenkomstig EN 13964.
Het volledig toegankelijke Strekmetaal Sporthalsysteem is speciaal ontworpen voor gebruik in sporthallen en om schokbelasting door ballen te weerstaan. De panelen worden op hun plaats vastgezet door het fixatiebeugelstuk over de uiteinden van de panelen en het omegaprofiel. Door de sleuven in het profiel kunnen de fixatiebeugels worden verwijderd voor demontage van de panelen.

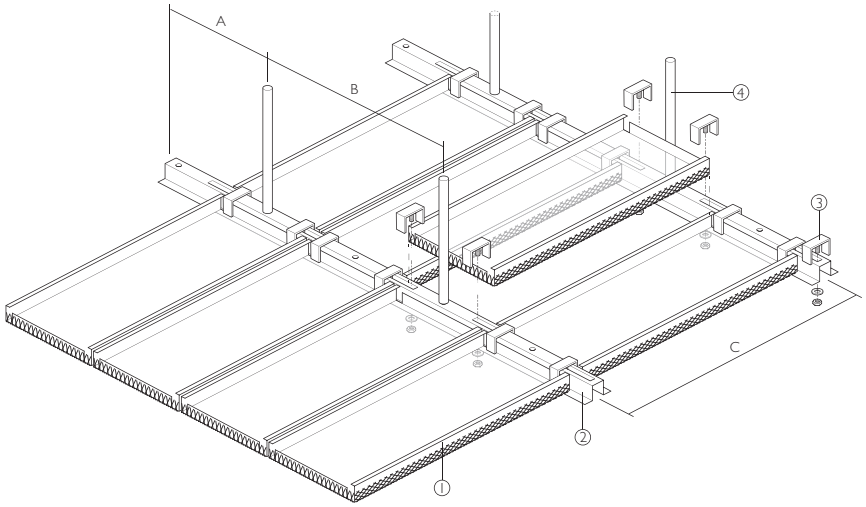

1 = Oplegpaneel
2 = Omegaprofiel
3 = Fixatiebeugel
4 = Profix-afhanging

A = 300 mm (max.)
B = 1200 mm (max.)
C = 1850 mm (max.)

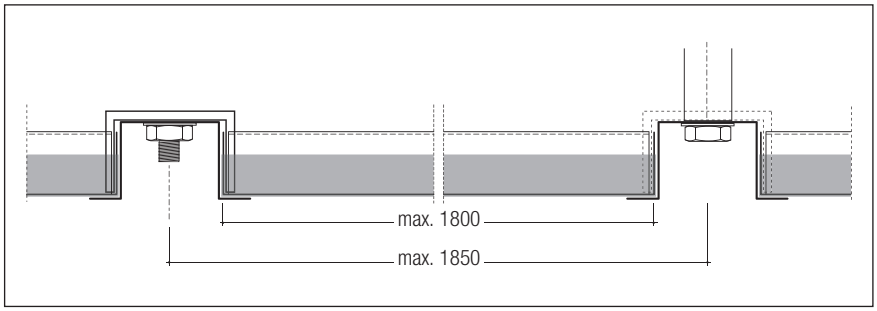

CONSTRUCTIEDETAILS

BASISMATERIAAL

Strekmetaalpanelen zijn leverbaar in staal*). De Strekmetaal-panelen zijn verstevigd met een gelast steunprofiel aan de binnenkant (Versie-II).

Versie-II: Strekmetaal met gelast steunprofiel

OVERZICHT BESCHIKBARE UITVOERINGEN/MAXIMALE AFMETINGEN

Maastype	% open	Versie-II, met versteviging: D5/D5S
LD 28 x 14 - 2,5 x 1,5	34	300 x 1800 mm

BENODIGD MATERIAAL PER M²

		Fe*
Onderdelen	**Eenheid**	**Versie-II, max. 300 x 1800 mm**
Strekmetaal Opleg	stuks	1,85
Omegaprofiel	lm	0,55
Koppelstuk omegaprofiel	stuks	0,11
Fixatiebeugels	stuks	3,70
Afhanging	stuks	0,46

** het systeem is optioneel ook leverbaar in aluminium voor gebruik in zwembaden*

Veiligheids haakprofiel voor binnen/Sporthal

PANELEN

Het Strekmetaal Veiligheidshaak-profielsysteem is ontworpen voor grotere oppervlakken, zonder concessies ten aanzien van toegankelijkheid. Bovendien brengen de voegen van 15 mm aan de zijkanten van de panelen een ritme aan in het plafond. De fixatieplaten voorkomen verwijdering van de panelen door onbevoegden en voorzien dankzij de fixatie van de panelen tevens in schokbestendigheid.

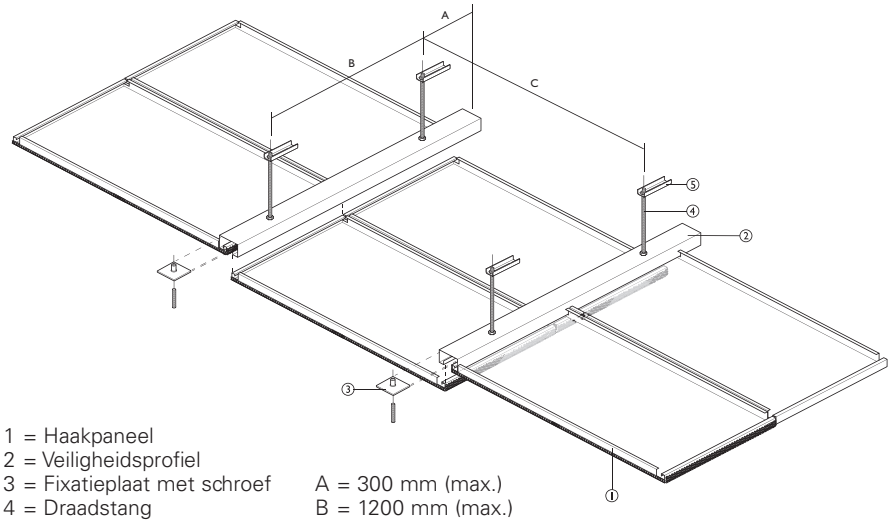

1 = Haakpaneel
2 = Veiligheidsprofiel
3 = Fixatieplaat met schroef
4 = Draadstang
5 = Afhangelement

A = 300 mm (max.)
B = 1200 mm (max.)
C = Breedte of lengte paneel

DEMONTEERBAARHEID EN TOEGANG

Elk paneel kan afzonderlijk worden gedemonteerd door de fixatieplaat met een inbussleutel los te schroeven via de 15 mm-voeg tussen de panelen. Nadat de panelen zijn losgeschroefd, kunnen ze eenvoudig van het haakprofiel worden gelicht. RB 35 verkrijgbaar als sporthal plafond in afmeting 900 x 1940 mm. Balvastheid klasse 1A volgens EN 13964.

CONSTRUCTIEDETAILS

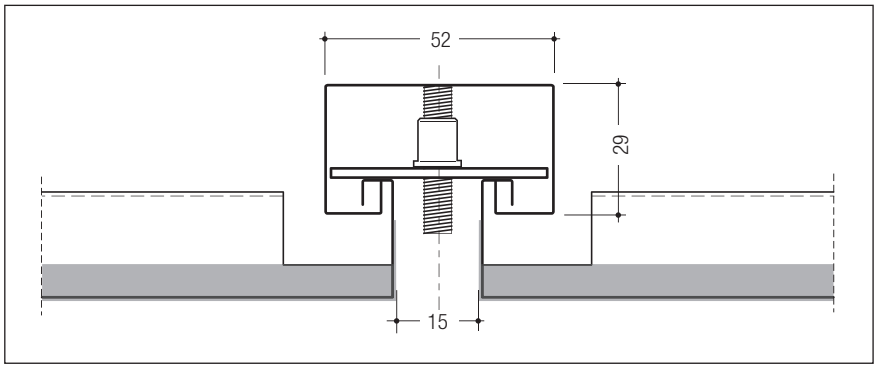

BASISMATERIAAL

HunterDouglas® Strekmetaalpanelen zijn leverbaar in staal. De Strekmetaal-panelen zijn verstevigd met een gelast steunprofiel aan de binnenkant (Versie-II).

Versie-II: Strekmetaal met gelast steunprofiel

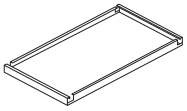

OVERZICHT BESCHIKBARE UITVOERINGEN

Maastype		% open	Versie-II, met versteviging
LS6	Type 1 *(zie pagina 9)*	40	600 x 2800 mm
LD6		40	600 x 2800 mm
LS8		54	600 x 2800 mm
LS10		57	600 x 2800 mm
LS12		66	600 x 2800 mm
LS16		46	600 x 2800 mm
New York	Type 2 *(zie pagina 10)*	48	680 x 2800 mm
Dubai		36	750 x 2800 mm
Moscow		55	728 x 2800 mm
Rotterdam		50	740 x 2800 mm
RB35			900 x 1940 mm Sporthal

BENODIGD MATERIAAL PER M²

		Fe
Onderdelen	**Eenheid**	**Versie-II, max. 600 x 2800 mm**
Strekmetaal Haaksysteem	stuks	0,59
Fixatieplaat	stuks	0,59
Veiligheidsprofiel	lm	0,36
Koppelstuk veiligheidsprofiel	stuks	0,07
Afhanging	stuks	0,69

Veiligheids haakprofiel voor buiten

PANELEN

Het Strekmetaal Veiligheidshaak-profielsysteem is ontworpen voor grotere oppervlakken, zonder concessies ten aanzien van toegankelijkheid. Het systeem, dat is uitgevoerd in aluminium met een poedercoating van buitenkwaliteit, is geschikt voor buitentoepassingen. De fixatieplaten voorkomen verwijdering van de panelen door onbevoegden en voorzien dankzij de fixatie van de panelen tevens in bestendigheid tegen windbelasting.

DEMONTEERBAARHEID EN TOEGANG

Elk paneel kan afzonderlijk worden gedemonteerd door de fixatieplaat met een inbussleutel los te schroeven via de 15 mm-voeg tussen de panelen. Nadat de panelen zijn losgeschroefd, kunnen ze eenvoudig van het haakprofiel worden gelicht.

WINDBELASTING EN OMGEVING*

De windbelasting van een buitenplafond hangt af van factoren zoals:
- de locatie van het gebouw;
- de omgeving;
- de hoogte;
- de plaats op het gebouw;
- het type plafond.

Bovendien kunnen er andere factoren van invloed zijn op de prestaties, zoals (industriële) verontreiniging, zout in de lucht (kustgebieden) of vochtigheid (in de buurt van waterrijke gebieden).

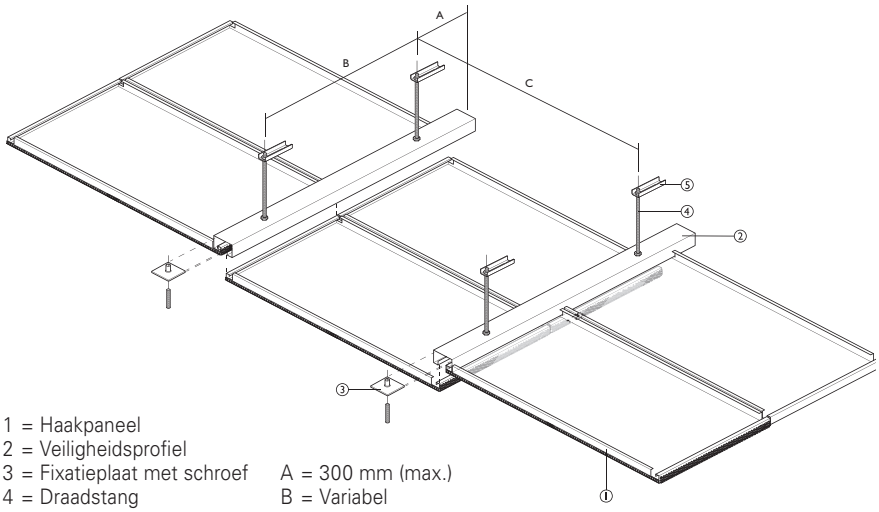

1 = Haakpaneel
2 = Veiligheidsprofiel
3 = Fixatieplaat met schroef
4 = Draadstang
5 = Afhangelement

A = 300 mm (max.)
B = Variabel
C = Breedte of lengte paneel

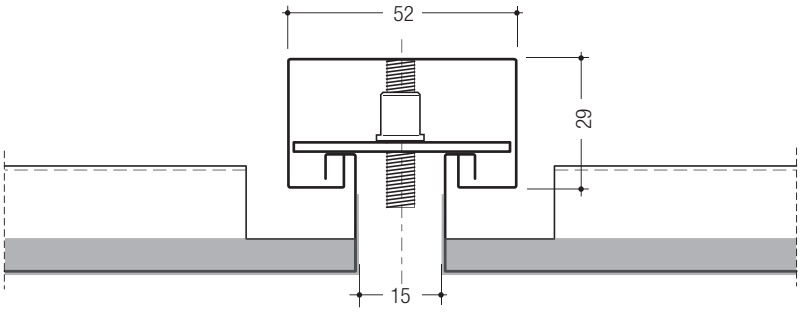

Versie-II: Strekmetaal met gelast steunprofiel

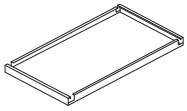

OVERZICHT BESCHIKBARE UITVOERINGEN

Maastype		% open	Versie-II, met versteviging
LS6	Type 1 *(zie pagina 9)*	40	400 x 2000 mm
LD6		40	400 x 2000 mm
LS8		54	400 x 2000 mm
LS10		57	600 x 2400 mm
LS12		66	600 x 2400 mm
LS16		46	600 x 2400 mm
New York	Type 2 *(zie pagina 10)*	48	680 x 2800 mm
Dubai		36	750 x 2800 mm
Moscow		55	728 x 2800 mm
Rotterdam		50	740 x 2800 mm

BENODIGD MATERIAAL PER M²

		Al
Onderdelen	**Eenheid**	**Versie-II, max. 600 x 2800 mm**
Strekmetaal Haaksysteem	stuks	0,69
Fixatieplaat	stuks	0,69
Veiligheidsprofiel	lm	0,42
Koppelstuk veiligheidsprofiel	stuks	0,08
Afhanging	stuks	variabel, afhankelijk van windbelasting

** Neem contact op met de plaatselijke verkoopvestiging van Hunter Douglas voor advies over windbelasting en de toepassing van buitenplafonds.*

Akoestiek

AKOESTISCHE PRESTATIES

Door het gebruik van akoestische platen boven op de Strekmetaalpanelen kunnen bijzonder goede akoestische prestaties worden gerealiseerd. De dikte van de platen kan worden gekozen op basis van de vereiste akoestische waarden. Met een akoestische plaat van 85 mm kan een akoestische absorptiewaarde van α_W 1 worden behaald.

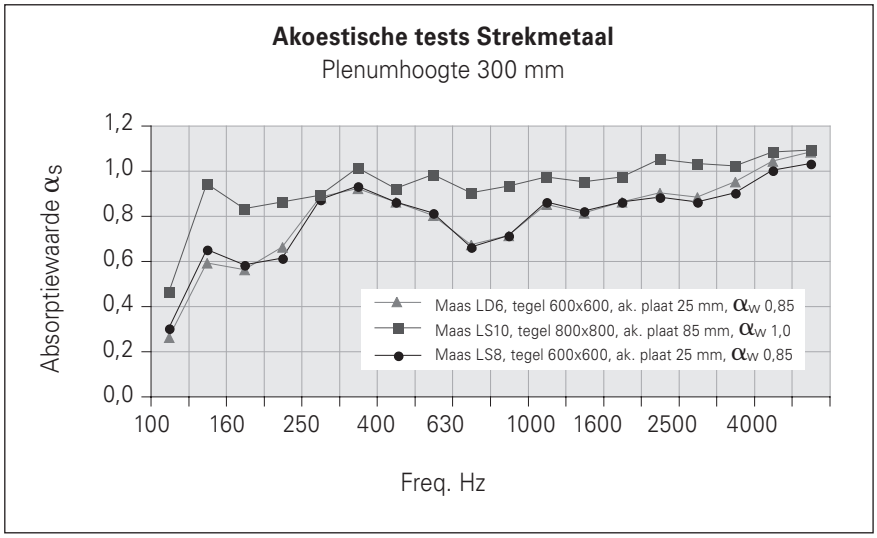

Project: RPAA, Meldkamer brandweer en ambulance, Amsterdam, Nederland - Product: Strekmetaal Beta A (enkelvoudig haaksysteem type 2)
Architect: Architectenbureau De Twee Snoeken

Materiaal

TRANSPARANTIE

De tegels kunnen van diverse gaastypen worden vervaardigd.
Dit resulteert in verschillende optische effecten als het dag- of kunstlicht uit het plenum komt. Het is belangrijk om te beseffen dat strekmetaalmazen een bepaalde richting hebben. Afhankelijk van de kijkrichting ziet het metaal er opener of minder open uit. Dit heeft gevolgen voor het licht dat door het materiaal valt, maar ook voor de zichtbaarheid van installaties in het plenum. De fysieke transparantie kan worden benut voor het afzuigen van rook en de werking van sprinklers bij brand.

BRANDVEILIGHEID

Verlaagde HunterDouglas® metalen plafonds zijn geclassificeerd als onbrandbaar en dragen dus niet bij tot brand. Als plafonds de structurele integriteit van een gebouw moeten beschermen, bieden de HunterDouglas® plafonds een breed scala aan praktische oplossingen met betrekking tot brandbestendigheid en stabiliteit bij brand. Meer informatie is op verzoek verkrijgbaar.

COATING

Alle Strekmetaaltegels zijn voorzien van een poedercoating. Optioneel zijn duurzame poedercoatings voor buitengebruik leverbaar.

KLEURENGAMMA

Het standaard kleurengamma bestaat uit RAL- en NCS-kleuren, met inbegrip van chroom. Andere, bijzondere kleuren zijn op verzoek leverbaar.

KWALITEIT

Door onze focus op kwaliteit bent u verzekerd van productieprocessen, materiaal, machines en eindproducten van het hoogste niveau. De superieure duurzaamheid van de producten van Hunter Douglas vertaalt zich in lagere kosten gedurende de levenscyclus van het product vanwege de langere verwachte levensduur en de lagere onderhoudskosten.

MONTAGE

Het is voor alle uitvoeringen noodzakelijk dat kwalitatieve ophangsystemen worden toegepast. De systemen moeten stabiel zijn, uitgelijnd en waterpas zodat ze voldoen aan de vereisten die voor de tegels worden gesteld. Voor informatie over de montage verwijzen we naar de van toepassing zijnde montage-instructiebladen.

HUNTER DOUGLAS

ARCHITECTURAL

In de afgelopen 60 jaar heeft Hunter Douglas op succesvolle wijze bijgedragen aan het omzetten van innovatieve schetsen in innovatieve gebouwen. Architecten, ontwerpers, investeerders en aannemers hebben wereldwijd geprofiteerd van de ongeëvenaarde productontwikkeling, service en ondersteuning van Hunter Douglas. Er is een reële kans dat u meer van de producttoepassingen van Hunter Douglas heeft gezien dan u misschien denkt.

Met vestigingen in Europa, Noord-Amerika, Latijns-Amerika, Azië en Australië hebben we bijdragen geleverd aan de realisatie van vele toonaangevende projecten waaronder winkelcentra, luchthavens, overheidsgebouwen, ziekenhuizen, universiteiten en kantoren.

▲ *SUN LOUVRES*

▲ *PLAFONDS*

FAÇADES ▼

Niet alleen zijn architecten en designers wereldwijd onze partners, zij vormen ook onze bron van inspiratie. Zij verleggen steeds opnieuw de grens van wat mogelijk is met onze producten. Hun visie komt tot leven met de producten van Hunter Douglas: Plafondsystemen, Sun Louvres en Gevelbekleding.

Designed
to work for you

Dutch Green Building Council
PARTICIPANT

® Geregistreerd handelsmerk van Hunter Douglas - een HunterDouglas® product. © Copyright Hunter Douglas 2018. Aan de tekst, tekst behorende bij illustraties of voorbeelden, kunnen geen rechten worden ontleend. Materialen, onderdelen, samenstellingen, ontwerpen, versies, kleuren, en dergelijke kunnen zonder voorafgaande kennisgeving worden gewijzigd. **MX800S0**

HunterDouglas
Architectural

ARCHITECTURAL SERVICES

We steunen onze relaties met een breed scala aan technisch advies en ondersteuningsdiensten voor architecten en installateurs. We helpen architecten en ontwikkelaars met aanbevelingen betreffende materialen, vormen en afmetingen en kleuren en afwerkingen.

We helpen ook bij het maken van ontwerpvoorstellen, visualisaties en tekeningen voor bevestigingen. Onze diensten aan installateurs variëren van het verstrekken van gedetailleerde installatietekeningen en instructies tot het opleiden van installateurs en advies tijdens installatie.

Meer informatie

- Neem contact op met ons verkoopkantoor
- www.hunterdouglasarchitectural.eu

EU Ecolabel FI/11/001

Gedrukt op EU Ecolabel gecertificeerd papier

keen on green

De oplossingen en producten van Hunter Douglas zijn er speciaal op gericht het binnenklimaat te verbeteren en energie te besparen. Daarmee scheppen ze een omgeving die aangenaam, gezond, productief en duurzaam is.

alu

Hunter Douglas stelt zich tot doel duurzame producten te produceren. Onze lak- en aluminiumsmelt-processen worden gezien als één van de belangrijkste standaarden op het gebied van schone productie-methodes. Alle aluminiumproducten zijn 100% herbruikbaar aan het einde van hun levenscyclus.

HunterDouglas
Architectural

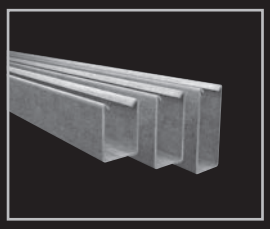
HeartFelt® Lineair

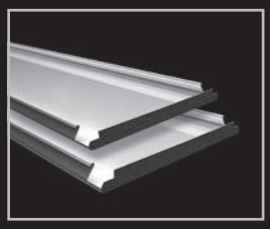
Breed Paneel

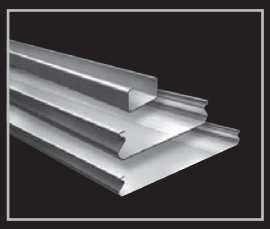
Lineair

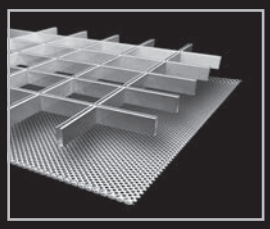
Rooster | Strekmetaal

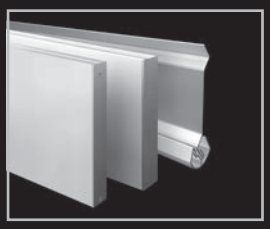
Baffles

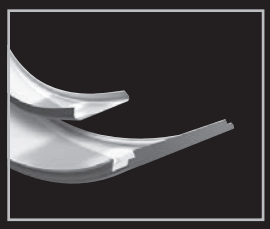
Gebogen

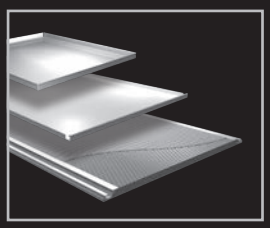
Tegels | Planks | XL*nt*

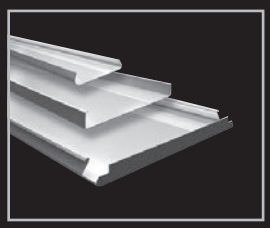
Buitenplafonds

Belgium
Bulgaria
Croatia / Slovenia
Czech Republic
Denmark
France
Germany
Greece
Hungary
Italy
The Netherlands
Norway
Poland
Portugal
Romania
Russia
Serbia
Slovakia
Spain
Sweden
Switzerland
Turkey
United Kingdom
Africa
Middle East

Asia
Australia
Latin America
North America

Hunter Douglas Architectural Nederland
Piekstraat 2 - 3071 EL Rotterdam
Postbus 5072 - 3008 AB Rotterdam
Tel. (010) 496 22 22
Fax (010) 423 78 90
info@hunterdouglas.nl
www.hunterdouglas.nl

Hunter Douglas Architectural België
Industriezone E17/1080
Dijkstraat 26 - 9160 Lokeren
T +32 (0)9 340 44 66
F +32 (0)9 340 44 86
info@hunterdouglas.be
www.hunterdouglas.be